URACA GmbH & Co. KG
Sirchinger Str. 15 ▪ 72574 Bad Urach ▪ Germany
Tel +49 (0) 7125 133-0 ▪ Fax +49 (0) 7125 133-202
info@uraca.de ▪ www.uraca.de
Amtsgericht Stuttgart, HRA 360415
USt.-IdNr. DE 147 172 920 ▪ Steuer-Nr. 89 079 40 530
Zertifiziert nach DIN EN ISO 9001:2008 durch LRQA

Persönlich haftende Gesellschafterin: URACA Geschäftsführungs GmbH, Bad Urach
Geschäftsführer:
Dipl.-Wirtschaftsing. (FH) Claus Haubeil Dipl.-Ing. (FH), Dipl.-Exportwirt (EA) Gunter Stöhr
Amtsgericht Stuttgart, HRB 360121

Traduction de l'original Instructions de service

Pompe de contrôle à main avec soupape de sécurité

N° de commission d'URACA: _____

Désignation: **HP32-12**

Modèle: **W2830-K6**

High Pressure Technology

Ce produit a quitté nos locaux en parfait état. Veuillez nous appeler si vous avez besoin de précisions.

Nous n'assumons aucune responsabilité en cas de dommage du produit ou de dommages consécutifs suite à des manipulations et des réparations inappropriées ou à des transformations non autorisées. Nous vous remercions pour votre compréhension.

© URACA GmbH & Co. KG

L'exploitant du produit est tenu de transmettre la présente documentation à son personnel d'exploitation et de maintenance et de le tenir en permanence à proximité du lieu de travail. La présente documentation comprend des descriptifs, des prescriptions relatives à la sécurité et des indications d'ordre technique. Les présentes informations ne peuvent ni être copiées, diffusées ou utilisées en tout ou en partie dans un but de concurrence commerciale, ni être rendues accessibles à des tiers. Toute action contraire constituant une infraction en la matière fera l'objet d'un recours en réparation du dommage.

En cas de transport, montage ou entretien régulier par des tiers, une autorisation écrite doit être demandée et la connaissance des chapitres pertinents doit être garantie. Tous droits réservés, particulièrement dans le cadre des octrois de patentes et d'autres formes d'enre-gistrement.

CE

Historique des modifications

Révision	Modification	Date / Nom
0	Première édition	03.07.2015 / CT

Toutes les versions antérieures perdent leur validité à compter de la publication de la présente version. La dernière révision est la seule valable.

info@uraca.de

http://www.uraca.de

8 Données techniques

Désignation		HP32-12
Modèle		W2830-K6
Schéma		BB 159 134
Pression d'essai max.	bar	630
Nombre des étapes		2
Diamètres de plongeur 1ère étape	mm	32
Diamètres de plongeur 2ème étape	mm	12
Quantité transportée 1ère étape	ml/Course	32
Quantité transportée 2ème étape	ml/Course	5
Course	mm	40
Fluide de contrôle		Eau propre, émulsion eau/huile / mince d'huile
Raccord de manomètre		G1/2"B Filet intérieur
Poids sans réservoir	kg	17
Poids avec récipient stationnaires 10l	kg	-
Poids avec récipient stationnaires 30l	kg	-
Poids avec récipient stationnaires 60l	kg	35
Poids avec récipient mobiles 60l	kg	38
Dimensions sans récipient	cm	46x28x78
Dimensions avec récipient stationnaires 10l	cm	-
Dimensions avec récipient stationnaires 30l	cm	-
Dimensions avec récipient stationnaires 60l	cm	60x40x112
Dimensions avec récipient mobiles 60l	cm	60x40x112

9 Montage et fonctionnement

9.1 Structure

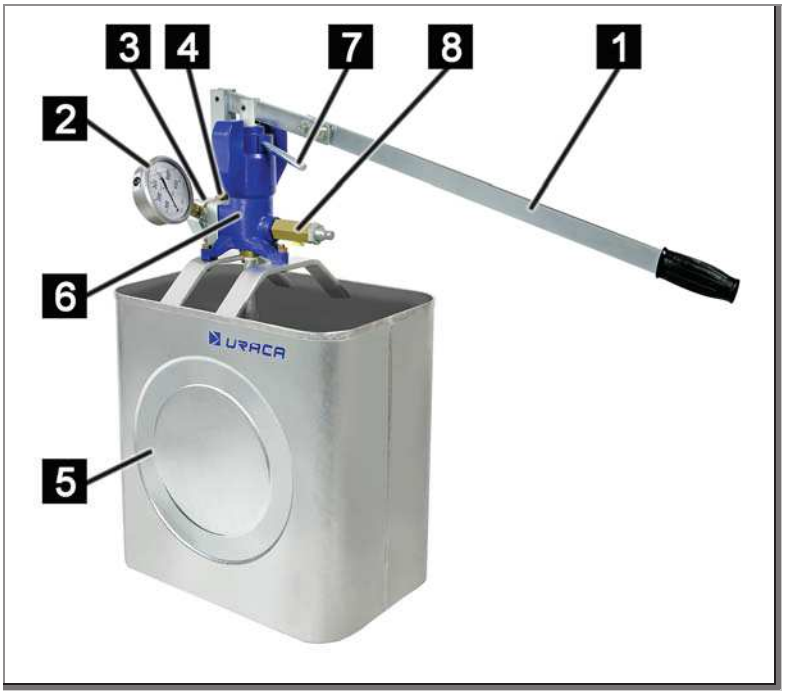

Fig. 2: Pompe de contrôle à main HP32-12

1 Levier
2 Manomètre (en option)
3 Raccord de pression
4 Soupape de décharge
5 Récipient (en option)
6 Corps de pompe
7 Levier de manoeuvre
8 Soupape de sécurité

Illustration de la version "stationnaires"

9.2 Fonction

La pompe de contrôle à main HP32-12 sert à générer la pression de contrôle requise pour le contrôle de pression d'échantillons variés, tels que des canalisations, récipients, etc.

La pression de contrôle est générée par une pompe à plongeur. Le mouvement ascendant du plongeur ouvre la soupape d'aspiration sous l'effet de l'aspiration ; le fluide arrive alors dans la chambre de la pompe. Le mouvement descendant ferme la soupape d'aspiration et la soupape de refoulement s'ouvre, le fluide étant alors pompé vers le raccord sous pression. La pression de contrôle dans l'échantillon augmente et peut être consultée sur le manomètre (si existant) de la pompe de contrôle à main HP32-12 . Une fois le contrôle de pression achevé, l'ensemble du système est à nouveau dépressurisé via la soupape de décharge.

Grâce à ses dimensions très compactes, la pompe de contrôle à main HP32-12 permet de générer la pression de contrôle avec simplicité et précision.

9.3 Particularités

La pompe de contrôle à main HP32-12 est une pompe de contrôle à deux niveaux. Les diamètres des plongeurs peuvent être sélectionnés au moyen du levier de manœuvre **7**. Le plongeur de grand diamètre, soit 32 mm, permet de générer la basse pression requise ou de procéder au préremplissage. Le plongeur de petit diamètre, soit 12 mm, permet quant à lui de procéder au contrôle de pression de l'échantillon.

La pompe de contrôle à main HP32-12 est équipée de série d'un soupape de sécurité **8**, protégeant la pompe contre les surpressions. La pression de contrôle peut également être réduite en modifiant la pression de démarrage de la soupape de sécurité. Pour cela, desserrer le contre-écrou de la soupape de sécurité **8** et retirer le boulon.

La pompe de contrôle à main HP32-12 existe également dans la version suivante :

- Récipient rectangulaire de 60 litres, stationnaire

Un kit d'équipement séparé permet également de transformer une pompe de contrôle à main HP32-12 avec récipient rectangulaire stationnaire de « stationnaire » en « mobile ».

11 Mise en service

11.1 Généralités

Attention !

Risque de blessures pour les personnes non autorisées !

Pendant le contrôle de pression, sécuriser les abords afin d'empêcher l'accès aux personnes non autorisées.

Si possible, couvrir l'échantillon avec un cache de sécurité approprié.

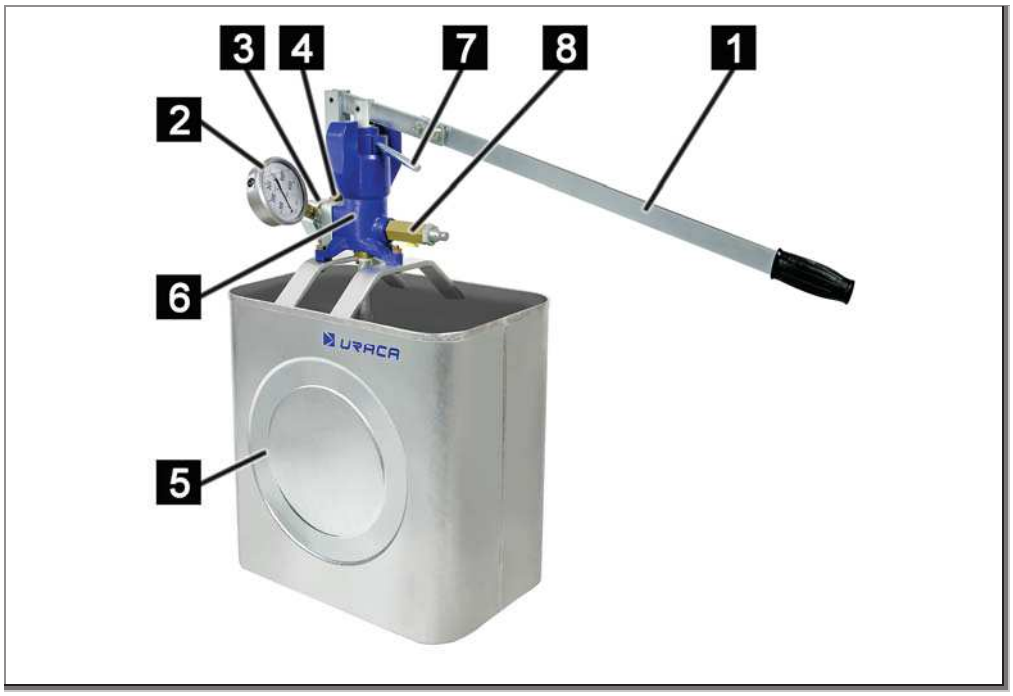

Fig. 6: Contrôle de pression avec la pompe de contrôle à mainHP32-12

11.2 Purge

- Remplir le récipient **5** avec un fluide autorisé (cf. « Données techniques »).
- Installer un tuyau de refoulement entre l'échantillon et le raccord de pression **3** et le raccorder de manière étanche. Le tuyau de refoulement doit être homologué pour la pression de contrôle max. de 630 bar !
- S'assurer que le récipient **5** contient en permanence suffisamment de produit et que la pompe de contrôle à main HP32-12 ne peut pas aspirer d'air. Niveau de remplissage : min. 4 à 5 cm au-dessus du filtre d'aspiration.
- Ouvrir totalement la soupape de décharge **4**.
- Remplir l'échantillon :
  1. Tourner le levier de manœuvre **7** vers la gauche jusqu'à la butée. Le plongeur basse pression de Ø 32 mm est sélectionné.
  2. Pomper avec la poignée **1** jusqu'à ce que du produit s'échappe sans former de bulles par l'orifice de sortie de la soupape de décharge **4**.
  3. Fermer totalement la soupape de décharge **4**.
  4. Continuer à pomper avec la poignée **1**, préremplir l'échantillon et le purger totalement.

11.3 Début du contrôle de pression

1. Tourner le levier de manœuvre **7** vers la droite jusqu'à la butée. Le plongeur haute pression de Ø 12 mm est sélectionné.
2. Continuer à pomper avec la poignée **1** jusqu'à ce que la pression de contrôle souhaitée soit atteinte. Observer ici la pression sur le manomètre **2**.

11.4 Fin du contrôle de pression

Attention !

Risque de blessures en cas de chute de la poignée 1.

Si la poignée **1** se trouve en haut et la soupape de décharge **4** s'ouvre rapidement, la poignée **1** chute brusquement.

- Maintenir / Fixer la poignée **1** ou ouvrir la soupape de décharge **4** **lentement** !

Attention !

Risque de blessures causées par le jet d'eau s'échappant de la soupape de décharge 4 !

La soupape de décharge **4** doit être ouverte **lentement** de sorte que le jet d'eau s'échappant de la soupape de décharge **4** ne puisse blesser personne !

- Ouvrir **lentement** la soupape de décharge **4**. La pression de contrôle augmente et le produit s'échappe par l'orifice de sortie de la soupape de décharge **4**.
- La pression indiquée sur le manomètre **2** doit être égale à zéro – le contrôle de pression est alors achevé.
- En cas d'utilisation d'huile comme fluide à la place de l'eau ou vice-versa, la pompe de contrôle à main HP32-12 doit être rincée au moyen du « nouveau » fluide avant de procéder à un nouveau contrôle de pression.

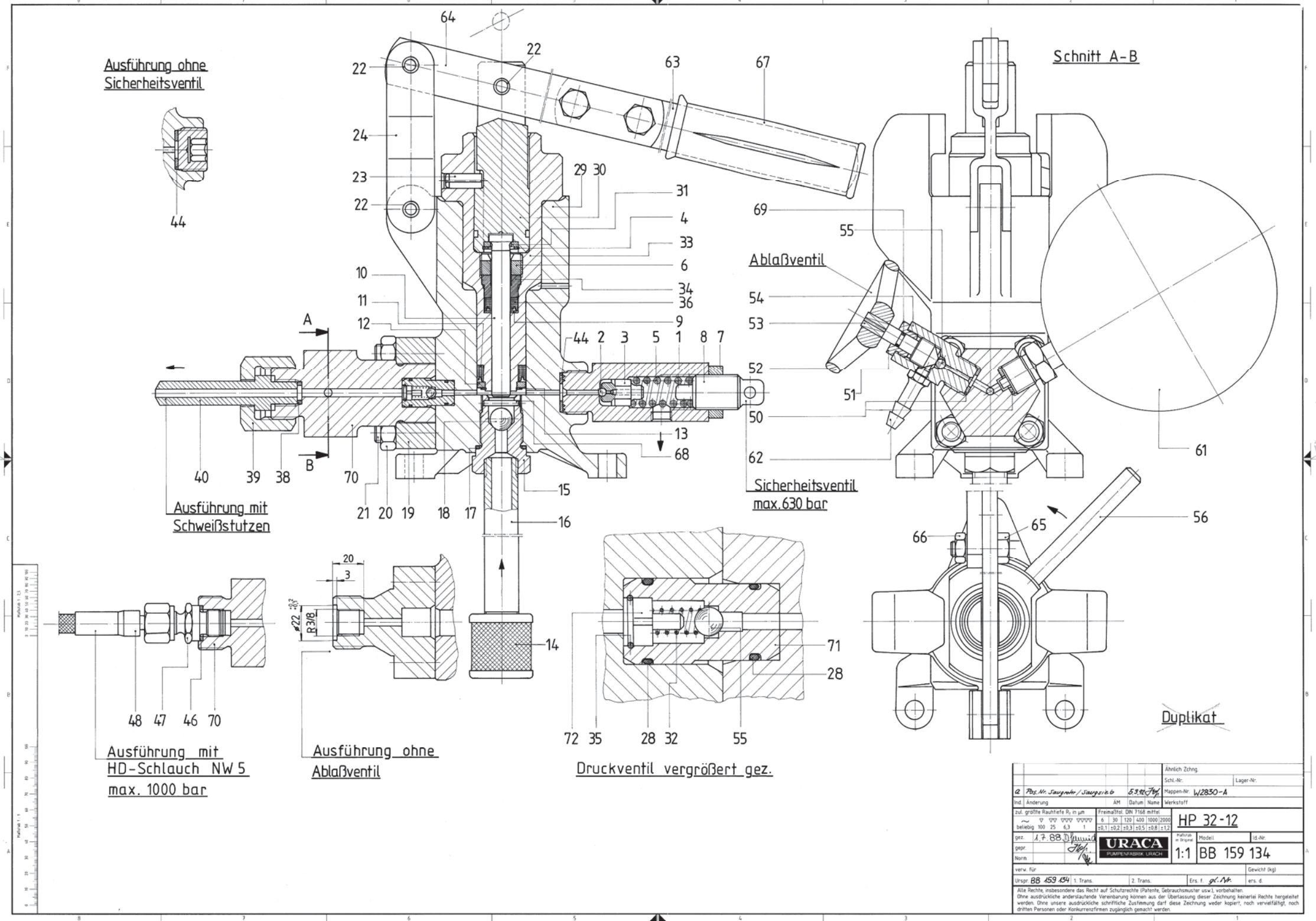
Ausführung ohne Sicherheitsventil
Schnitt A-B
Ablaßventil
Sicherheitsventil max.630 bar
Ausführung mit Schweißstutzen
Ausführung mit HD-Schlauch NW 5 max. 1000 bar
Ausführung ohne Ablaßventil
Druckventil vergrößert gez.
Duplikat
ø22 +0,3 -0,1
R3/8
20
3
Ähnlich Zchng.
Schl.-Nr.
Lager-Nr.
Mappen-Nr. W2830-A
Werkstoff
Änderung
AM
Datum
Name
zul. größte Rauhtiefe R_z in µm
beliebig 100 25 6,3 1
Freimaßtol. DIN 7168 mittel
6 30 120 400 1000 2000
±0,1 ±0,2 ±0,3 ±0,5 ±0,8 ±1,2
HP 32-12
gez. 1.7.88
gepr.
Norm
URACA
PUMPENFABRIK URACH
Maßstab = Original
1:1
Modell
BB 159 134
Id.-Nr.
verw. für
Gewicht (kg)
Urspr. BB 159 134
1. Trans.
2. Trans.
Ers. f. gl. Nr.
ers. d.
Alle Rechte, insbesondere das Recht auf Schutzrechte (Patente, Gebrauchsmuster usw.), vorbehalten.
Ohne ausdrückliche anderslautende Vereinbarung können aus der Überlassung dieser Zeichnung keinerlei Rechte hergeleitet werden. Ohne unsere ausdrückliche schriftliche Zustimmung darf diese Zeichnung weder kopiert, noch vervielfältigt, noch Dritten Personen oder Konkurrenzfirmen zugänglich gemacht werden.

Teileverzeichnis Parts list

Pos. Part	Stk. Pcs.	Benennung	Description	Maße Dimensions	Teile Nr. Stock no.
	1*	Dichtungssatz komplett	Set of seals complete		W 2830-A-DS
	1	Saugventil komplett	Suction valve complete		L 37 051-K
	1	Druckventil komplett	Compr. valve complete		L 37 086-K
	1	Ablassventil komplett	Drain valve complete		W 2858-F

Die mit * gekennzeichneten Teile sind Verschleißteile.

Parts marked with * are wear and tear parts.

Konstruktionsänderungen vorbehalten. Maße, Gewichte, Abbildungen und Daten unverbindlich.

Design may be subject to modification. Dimensions, weights, illustrations and technical data are without engagement.

URACA GmbH & Co. KG ▪ Sirchinger Str. 15 ▪ 72574 Bad Urach ▪ Germany
Tel. +49 (0) 7125/133-0 ▪ Fax +49 (0) 7125/133-202 ▪ info@uraca.de ▪ www.uraca.de

HP32-12_BA.de 04.13 URACA